OBRAZAC 1

elektronski potpis projektanta	elektronski potpis revidenta
Digitally signed by Emir Spahić DN: c=ME, ou=Pravno lice, 2.5.4.97=VATME-03231186, o=ARHI PRO OMEGA DOO, givenName=Emir, serialNumber=36053, sn=Spahić, cn=Emir Spahić Date: 2023.01.12 11:26:20 +01'00'	

INVESTITOR[1]	**Lagoon group d.o.o. iz Bara**
OBJEKAT[2]	**PRIVREMENA UGOSTITELJSKA TERASA**
LOKACIJA[3]	**BROJ LOKACIJE 6C.1, KATASTARSKA PARCELA BROJ 3462 KO NOVI BAR, OPŠTINA BAR**
VRSTA I DIO TEHNIČKE DOKUMENTACIJE[4]	**IDEJNO RJEŠENJE**
PROJEKTANT[5]	**ARHI-PRO OMEGA“ DOO Makedonska E15, BAR Br.licence: UPI 107/7-6/2 od 06.02.2019.**
ODGOVORNO LICE[6]	**EMIR SPAHIĆ spec.sci.arh.**
GLAVNI INŽENJER[7]	**arh. IVANA KLIKOVAC dipl.ing. Br.licence: UPI 107/7-564/2 od 21.03.2018.**

ARHI-PRO OMEGA

[1] Naziv/ime investitora
[2] Naziv projektovanog objekta
[3] Mjesto građenja, planski dokument, urbanistička parcela, katastarska parcela
[4] Idejno rješenje, idejni projekat, glavni projekat odnosno projekat izvedenog objekta
[5] Naziv privrednog društva, pravnog lica odnosno preduzetnika koji je izradio tehničku dokumentaciju
[6] Ime odgovornog lica u privrednom društvu, pravnom licu odnosno ime i prezime preduzetnika
[7] Ime i prezime glavnog inženjera

SADRŽAJ

I OPŠTA DOKUMENTACIJA

- Naslovna strana – obrazac 1
- Ugovor između investitora i privrednog društva, pravnog lica za izradu tehničke dokumentacije
- Izvod iz CRPS-a za privredno društvo, pravno lice za izradu tehničke dokumentacije
- Licenca privrednog društva, pravnog lica za izradu tehničke dokumentacije
- Polisa osiguranja od profesionalne odgovornosti projektanta
- Licenca odgovornog inženjera
- Urbanističko – tehnički uslovi
- List nepokretnosti
- Ugovor o zakupu zemljišta

II PROJEKTNI ZADATAK

III TEHNIČKA DOKUMENTACIJA

- Tekstualna dokumentacija
  - Tehnički opis

- Grafička dokumentacija
  - Situacija
  - Osnove i presjeci
  - Izgledi
  - 3D prikaz

ARHITEKTONSKI BIRO
ARHI-PRO OMEGA

I OPŠTA DOKUMENTACIJA

ARHITEKTONSKI BIRO
ARHI-PRO OMEGA

UGOVOR

Zaključen **02.06.2023.** u Baru između:

1. LAGOON GROUP DOO iz Bara, u daljem tekstu **NARUČILAC** usluga i,

2. „ARHI-PRO OMEGA" DOO Makedonska E15, Bar, koga zastupa direktor Emir Spahić, u daljem tekstu **IZVRŠILAC** usluga

PREDMET UGOVORA:
Ovim Ugovorom Izvršilac usluga se obavezuje da Naručiocu usluga na način, pod uslovima i u rokovima utvrđenim ovim Ugovorom izradi tehničku dokumentaciju – IDEJNO RJEŠENJE privremenog ugostiteljskog objekta – ugostiteljska terasa, na lokaciji broj 6C.1, na katastarskoj parceli broj 3462, KO Novi Bar, Opština Bar, samo i isključivo prema važećem planu i UT uslovima, kao i na osnovu dostavljenog projektnog zadatka od strane naručioca.

Izvršilac se na osnovu ovog Ugovora obavezuje da obavlja različite usluge vezane za izradu tehničke dokumentacije. Izvršilac se obavezuje da izradi idejno rešenje, koje će omogućiti pribavljanje saglasnosti gradskog arhitekte.

Izvršilac izjavljuje i garantuje naručiocu:
- da ima licence, dozvole i kvalifikacije, koje se zahtijevaju zakonima Republike Crne Gore, kao i iskustvo u sličnim projektima, potrebno za vršenje usluga u skladu sa najvišim propisanim standardima
- da će obezbijediti stručan kadar, kako bi obezbijedio pravilno pružanje usluga prema Ugovoru
- da će sarađivati u svakom trenutku sa Naručiocem i njegovim predstavnicima tokom pružanja usluga
- poštovanje sl. propisa: zakoni Republike Crne Gore kao i podzakonski akti, uredbe, pravilnici i bilo koja vrsta podzakonskih akata, koji se donose na nivou Republike

Član 1.

Vrijednost radova će se odrediti aneksom ovog Ugovora, a cijena će se računati prema metru kvadratnom BGP objekta.

Član 2.

Projektant se obavezuje da poslove navedene u predmetu Ugovora izvrši u predviđenom roku i prema smjernicama iz projektnog zadatka.

Član 3.

Odredbe ovog Ugovora se mogu mijenjati Aneksom ovog Ugovora.

Član 4.

U slučaju spora ugovorne strane će se truditi da spor riješe sporazumno i u duhu dobrih poslovnih odnosa, a ako to nije moguće, rješavanje će povjeriti Privrednom sudu u Podgorici.

Član 5.

Ovaj Ugovor sačinjen je u 2 (dva) istovjetna primjerka, od kojih svaka strana dobija po jedan primjerak.

Za Naručioca

DOO LAGOON GROUP BAR

Lagoon group doo Bar

Za Izvršioca

Emir Spahić - direktor

U Baru, dana 02.06.2023.

UGOVOR O ZAKUPU

Zakljucen dana 31.05. 2023.god. u Baru izmedju:

1. **NEDJELJKE MATKOVIC** iz Bara, rodjena 04.07.1945.god.u Baru jmbg.0307945225015, u daljem tekstu zakupodavac
2. **Lagoon Group DOO,** koju zastupa izvrsni direktor Vlado Djurovic iz Bara, lk. Br. 648994324, JMBG: 0108000220510, u daljem tekstu zakupoprimac

Zakupodavac i zakupoprimac su saglasni o sljededcem:

Clan 1.

Predmet zakupa je kat. parcela br.3462 KO Novi Bar koja se nalazi u zelenom pojasu izmedju mora i magistralnog puta Bar – Sutomore.

Clan 2.

Ugovaraci su saglasni da Zakupodavac izdaje u zakup Zakupoprimcu kat, parcelu iz clana 1, povrsine 3800m2 na period o 12 mjeseci, odnosno od 25.05.2023. do 25.05.2024. sa mogucnoscu produzenja do 3 godine, za ukupnu sumu od 1000€ (hiljadu evra) za prvu godinu. Naredne dvije godine kirija ce se povecati na 3000€(tri hiljade evra) za godinu.

Clan 3.

Zakupoprimac je duzan da predmetnu parcelu odrzava kao dobar domacin u periodu zakupa i da sve eventualne radove izvodi uz saglasnost zakupodavca . Takodje je duzan da uredno placa racune za struju, vodu , komunalije i dr. i da mjesecni izvjestaj o placenim racunima dostavi Zakupodavcu.

Clan 4.

Ugovaraci su saglasni da sve eventualne sprove rijesavaju sporazumno, u suprotnom nadlezan je Osnovni sud u Baru.

Clan 5.

Ovaj ugovor je sacinjen u cetri istovjetna primjeraka od kojih po jedan zadrzavaju ugovaraci a dva primjerka po ovjeri ostaju kod nadleznog Osnovnog suda odnosno ovlascenog notara .

ZAKUPODAVAC:

Za Nedjeljku Matkovic na osnovu punomocja

Br. 593/2022

ZAKUPOPRIMAC:

Đ.V.

DOO LAGOON GROUP BAR

POTVRDA O OVJERI POTPISA I RUKOPISA

NOTAR ZORAN ŠKOPELJA, ul.Bulevar revolucije 11 B, Bar

(navesti naziv i sjedište suda/organa lokalne uprave/ime i prezime i sjedište notara koji vrši ovjeru potpisa ili rukopisa)

1. Potvrđuje da je **MATKOVIĆ ALEKSANDAR, rođen dana 06.05.1970.godine, Bar, Crnogorskih serdara br. 91, kao punomoćnik Matković Neđeljke**
2. Potvrđuje da je **ĐUROVIĆ VLADO, rođena dana 01.08.2000.godine, Bar, kao izv. direktor „LAGOON GROUP" DOO BAR**

(ime i prezime, datum rođenja i adresa prebivališta/boravišta lica čiji se potpis ili rukopis ovjerava)

svojeručno potpisali ovu ispravu

(svojeručno potpisao ovu ispravu/na ispravu stavio otisak prsta/priznao potpis za svoj)

_____/_____(

svojeručno napisao rukopis/ranije rukopis svojeručno napisao/slijepo ili slabovido lice svojeručno na ispravi napisalo rukopis).

Istovjetnost imenovanog **MATKOVIĆ ALEKSANDRA** utvrđena je na osnovu, **LIČNE KARTE br. I8G453251, izdata od PJ BAR, dana 18.09.2020. godine.** Istovjetnost imenovanog **ĐUROVIĆ VLADO**, utvrđena je na osnovu, **LIČNE KARTE br. 648994324, izdata od PJ BAR, dana 23.08.2018.godine.**

(broj i datum izdavanja lične karte, putne isprave ili drugog dokumenta sa fotografijom)

Ili izjavom svjedoka _____/_____

(ime i prezime, zanimanje, adresa i mjesto prebivališta odnosno boravišta, ulica i broj)

Čiji je identitet utvrđen na osnovu _____/_____.

(broj i datum izdavanja lične karte, putne isprave ili drugog dokumenta sa fotografijom)

Ime i prezime lica čiji se potpis ovjerava ispisao je svjedok _____/_____ čiji je identitet utvrđen na osnovu _____/_____.

(broj i datum izdavanja lične karte, putne isprave ili drugog dokumenta sa fotografijom)

Imenovanom je isprava _____/_____.

(pročitana/pročitana pomoću tumača/prevedena sadržina)

Identitet tumača je utvrđen na osnovu _____/_____.

(broj i datum izdavanja lične karte, putne isprave ili drugog dokumenta sa fotografijom)

Imenovani **MATKOVIĆ ALEKSANDAR** je ovlašćen za zastupanje na osnovu **punomoćja UZZ-593/2022, od 20.04.2022. godine, ovjereno kod ovog notara.**

Imenovani ĐUROVIĆ VLADO je ovlašćen na osnovu Izvoda iz CRPS-a.

(akt kojim je dato ovlašćenje za zastupanje)

Broj: **OV 5032/2023**

Ovjera izvršena dana **02.06.2023.godine, u 11:03h časova.**

(mjesto ovjere potpisa kada se ovjera vrši van službenih prostorija)

Taksa odnosno naknada za izvršenu ovjeru (2 primjerka) naplaćena je u iznosu od **13.43€ eura.**

CRNA GORA
NOTAR
ŠKOPELJA ZORAN
BAR

OVJERU IZVRŠIO
(potpis i pečat)

CRNA GORA ŠKOPELJA ZORAN NOTAR BAR

SOLAR
BAR

CRNA GORA
PORESKA UPRAVA
CENTRALNI REGISTAR PRIVREDNIH SUBJEKATA

Broj: 5 - 0865242 / 002
U Podgorici, dana 18.11.2019.godine

Poreska uprava - Centralni registar privrednih subjekata u Podgorici, na osnovu člana 83 i 86 Zakona o privrednim društvima ("Sl.list RCG", br.6/02 i "Sl.list", br.17/07 ... 40/11), rješavajući po prijavi za registraciju promjene društva sa ograničenom odgovornošću "ARHI - PRO OMEGA" DRUŠTVO SA OGRANIČENOM ODGOVORNOŠĆU - BAR, broj 290093 podnijetoj dana 18.11.2019. u 10:40:40, preko

Ime i prezime: TATJANA PEJOVIĆ
JMBG ili br.pasoša: 0103956215017 CRNA GORA
Adresa: MILA RADUNOVIĆA BB. PODGORICA CRNA GORA

donosi

RJEŠENJE

Registruje se promjena podataka za privredni subjekat "ARHI - PRO OMEGA" DRUŠTVO SA OGRANIČENOM ODGOVORNOŠĆU - BAR - registarski broj **5 - 0865242**, PIB **03231186** , i to:

Statut:

Briše se:	Statut od 29.11.2018.
Registruje se - upisuje se:	Statut od 15.11.2019.

Osnivač:

Briše se:	LEJLA ORLANDIĆ MB/JMBG/BR.PASOŠA: 2912989225010 CRNA GORA, Udio: 100%
Registruje se - upisuje se:	NADA NIKOČEVIĆ MB/JMBG/BR. PASOŠA: 1801972225017 CRNA GORA Adresa: BRATSTVA JEDINSTVA BR.13 BAR CRNA GORA Udio: 100%

Izvršni direktor:

Briše se:	LEJLA ORLANDIĆ JMBG/BR.PASOŠA: 2912989225010 CRNA GORA
Registruje se - upisuje se:	EMIR SPAHIĆ JMBG/BR. PASOŠA: 2610993280178 CRNA GORA Adresa: CRNČA BB BIJELO POLJE CRNA GORA Ovlašćenja u prometu: Neograničeno Ovlašćen da djeluje: Pojedinačno

Obrazloženje

Podnosilac je dana 18.11.2019 u 10:40:40 podnio prijavu za registraciju promjene društva sa ograničenom odgovornošću ARHI - PRO OMEGA. Rješavajući po predmetnoj prijavi, obzirom da su ispunjeni Zakonom propisani uslovi, odlučeno je kao u dispozitivu rješenja. Visina naplaćene naknade za registraciju propisana je čllanom 87 Zakona o privrednim društvima (Sl.list RCG br.6/02 i Sl.list br.17/07 ... 40/10).

M.P.

Crna Gora Poreska uprava 11 Podgorica

Sam. savjetnik II

Enis Huremović

Pravna pouka:

Protiv ovog rješenja može se izjaviti žalba Ministarstvu finansija CG u roku od 15 dana od dana prijema Rješenja. Žalba se predaje preko ovog organa i taksira administrativnom taksom u iznosu od 8, 00 EUR, shodno Tarifnom broju 5 Taksene tarife za administrativne takse. Taksa se upućuje u korist računa 832-3161017-60-Administrativna taksa.

CRNA GORA
MINISTARSTVO FINANSIJA
PORESKA UPRAVA
Broj: 80-01-15194-1
Područna jedinica Bar
BAR, 04.12.2018. godine

Na osnovu člana 6 stav 1 Zakona o objedinjenoj registraciji i sistemu izvještavanja o obračunu i naplati poreza i doprinosa ("Sl.list RCG", br. 29/05 i "Sl.list CG", br. 75/10), člana 27 stav 3 Zakona o poreskoj administraciji ("Sl.list RCG", br. 65/01 i 80/04 i "Sl.list CG", br. 20/11 ... 47/17) i člana 24 Zakona o upravnom postupku ("Sl.list CG", br. 56/14, 20/15, 40/16 i 37/17) Poreska uprava, d o n o s i

RJEŠENJE O REGISTRACIJI

Upisuje se u registar poreskih obveznika:

Naziv: "ARHI - PRO OMEGA" DRUŠTVO SA OGRANIČENOM ODGOVORNOŠĆU - BAR

BAR

Poreskom obvezniku se dodjeljuje:

PIB 03231186 809

(Matični broj) (Šifra područne jedinice poreskog organa)

Datum upisa u registar: 04.12.2018. godine.

Poreski obveznik je dužan da obavijesti poreski organ o svim promjenama podataka iz registra poreskog obveznika (član 33 Zakona o poreskoj administraciji) u roku od 15 dana od dana nastanka promjene.

Uputstvo o pravnom sredstvu: Protiv ovog Rješenja može se izjaviti žalba Ministarstvu finansija CG - Odsjek za drugostepeni poreski i carinski postupak, u roku od 15 dana od dana prijema Rješenja. Žalba se predaje preko ove Područne jedinice i taksira administrativnom taksom u iznosu od 8,00 €, shodno Tarifnom broju 5 Taksene tarife za administrativne takse. Taksa se uplaćuje u korist računa broj 832-3161-26 - Administrativna taksa.

CRNA GORA - MINISTARSTVO FINANSIJA - PORESKA UPRAVA - PODGORICA

M.P.

NAČELNICA
Dušanka Vujović
Sonja Cikić

CRNA GORA

MINISTARSTVO ODRŽIVOG RAZVOJA
I TURIZMA

DIREKTORAT ZA INSPEKCIJSKI NADZOR I
LICENCIRANJE
Direkcija za licenciranje
Broj: UPI 107/7-6/2
Podgorica, 06.02.2019. godine

»ARHI-PRO OMEGA« D.O.O. Bar

Makedonska E15
BAR

U prilogu ovog dopisa, dostavlja Vam se rješenje, broj i datum gornji.

OVLAŠĆENO SLUŽBENO LICE

Nikola Petrović

Dostavljeno:
-Naslovu;
-a/a.

IV Proleterske brigade broj 19, 81000 Podgorica
Tel: (+382)20 446 269 (+382)20 446 316 (+382); Fax: (+382)20 446-215
Web: www.mrt.gov.me

MINISTARSTVO ODRŽIVOG RAZVOJA I TURIZMA
DIREKTORAT ZA INSPEKCIJSKI NADZOR
I LICENCIRANJE
Direkcija za licenciranje
Broj: UPI 107/7-6/2
Podgorica, 06.02.2019. godine

Ministarstvo održivog razvoja i turizma, rješavajući po zahtjevu »ARHI-PRO OMEGA« D.O.O. Bar, za izdavanje licence projektanta i izvođača radova, na osnovu člana 135 st. 1 i 2 Zakona o planiranju prostora i izgradnji objekata ("Službeni list Crne Gore " br. 64/17) i člana 46 stav 1 Zakona o upravnom postupku ("Službeni list Crne Gore " br. 56/14, 20/15, 40/16 i 37/17), donosi

R J E Š E NJ E

1. IZDAJE SE »ARHI-PRO OMEGA« D.O.O. Bar, LICENCA projektanta i izvođača radova.

2. Ova Licenca se izdaje na 5 (pet) godina.

O b r a z l o ž e nj e

Aktom, br.UPI 107/7-6/1 od 01.02.2019.godine, »ARHI-PRO OMEGA« D.O.O. Bar, obratilo se ovom ministarstvu za izdavanje licence projektanta i izvođača radova.

Uz zahtjev imenovano privredno društvo, dostavilo je ovom ministarstvu sledeće dokaze:

- Rješenje Ministarstva održivog razvoja i turizma br. UPI 107/7 – 564/2 od 21.03.2018.godine, kojim je Klikovac Ivani, diplomiranom inženjeru arhitekture, izdata licenca ovlašćenog inženjera za obavljanje djelatnosti izrade tehničke dokumentacije i građenja objekta;
- Ugovor o radu zaključen između poslodavca »ARHI-PRO OMEGA« D.O.O. Bar i Kolikovac Ivane, od 01.02.2019.godine, gdje je u čl. 2 Ugovora imenovani zasnovao radni odnos u navedeno privredno društvo na neodređeno vrijeme;
- Izvod iz Centralnog Registra Privrednih subjekata Poreske uprave za imenovano privredno društvo, registarski broj: 5 – 0865242/001 od 04.12.2018.godine.

Ministarstvo održivog razvoja i turizma, razmotrilo je podnijeti zahtjev pa je odlučilo kao u dispozitivu ovog rješenja, a ovo iz sledećih razloga:

Naime, članom 122 stav 1 Zakona o planiranju prostora i izgradnji objekata („Službeni list Crne Gore" broj 64/17), propisano je da privredno društvo koje izrađuje tehničku dokumentaciju (projektant), odnosno privredno društvo koje gradi objekat (izvođač radova), dužno je da za obavljanje djelatnosti izrade tehničke dokumentacije dijela tehničke dokumentacije, odnosno građenje ili izvođenje pojedinih radova ovlašćeni inženjer može da bude fizičko lice koje obavlja poslove izrade tehničke dokumentacije odnosno građenje ili izvođenje pojedinih vrsta radova na građenju objekta, ima najmanje jednog zaposlenog ovlašćenog inženjera po vrsti projekta, koji izrađuje i to: arhitektonski, građevinski, elektrotehnički i mašinski projekat, odnosno vrsti radova koje izvodi na osnovu tih projekata. Stavom 2 istog člana Zakona, propisano je da obavljanje pojedinih poslova iz stava 1 ovog člana, projektant, odnosno izvođač radova može da obezbijedi na osnovu zaključenog ugovora sa drugim privrednim društvom koje ima zaposlenog ovlašćenog inženjera za određenu vrstu projekta, odnosno radova.

Članom 3 stav 1 tačka 3 Pravilnika o načinu i postupku izdavanja, mirovanja licence i načinu vođenja registara licenci („Službeni list Crne Gore" broj 79/17), utvrđene su vrste licenci, a između ostalih i licenca projektanta i izvođača radova, koja se izdaje privrednom društvu za obavljanje djelatnosti izrade tehničke dokumentacije i građenje objekta.

Članom 5 stav 1 tač. 1-2. Pravilnika, utvrđeno je da se u postupku izdavanja licence projektanta, odnosno izvođača radova, provjerava: da li podnosilac zahtjeva u radnom odnosu ima zaposlenog ovlašćenog inženjera i licencu ovlašćenog inženjera.

Članom 137 stav 2 Zakona, propisano je da se licenca za privredno društvo, izdaje se na pet godina.

Rješavajući po predmetnom zahtjevu, a na osnovu uvida u dostavljene dokaze, ovo ministarstvo nalazi, da su se u konkretnoj pravnoj stvari stekli uslovi za primjenu čl. 122 stav 1 i 135 stav 2 Zakona o planiranju prostora i izgradnji objekata, a u vezi čl 3 stav 1 tač. 1 i čl. 4 Pravilnika o načinu i postupku izdavanja, mirovanja licence i načinu vođenja registara licenci.

Saglasno izloženom, riješeno je kao u dispozitivu ovog rješenja.

PRAVNA POUKA: Protiv ovog rješenja može se pokrenuti upravni spor tužbom kod Upravnog suda Crne Gore u roku od 20 dana od dana prijema istog.

OVLAŠĆENO SLUŽBENO LICE
Nikola Petrović

CRNA GORA

MINISTARSTVO ODRŽIVOG RAZVOJA
I TURIZMA

Direktorat za inspekcijske poslove
i licenciranje
Direkcija za licence
Broj: UPI 107/7-564/2
Podgorica, 21.03.2018.godine

IVANA KLIKOVAC

GOLUBOVCI
Bistrice, bb

U prilogu dopisa dostavljamo vam rješenje, broj i datum gornji.

OVLAŠĆENO SLUŽBENO LICE

Nataša Pavićević

Dostavljeno:

- Naslovu:
- a/a

V Proleterske brigade broj 19, 81000 Podgorica
Tel: (+382)20 446 264 (+382)20 446 335 (+382)20 446 339; Fax: (+382)20 446-215
Web: www.mrt.gov.me

MINISTARSTVO ODRŽIVOG RAZVOJA I TURIZMA
DIREKTORAT ZA INSPEKCIJSKI NADZOR
I LICENCIRANJE
Direkcija za licenciranje
Broj: UPI 107/7-564/2
Podgorica, 21.03.2018.godine

Ministarstvo održivog razvoja i turizma, rješavajući po zahtjevu IVANE KLIKOVAC dipl.inženjer arhitekture iz Bačke Palanke – Republika Srbija sa privremenim boravkom u Crnoj Gori – Golubovci - Bistrice, za izdavanje licence za ovlašćenog inženjera, na osnovu člana 135 st. 1 i 2 Zakona o planiranju prostora i izgradnji objekata ("Službeni list Crne Gore " br. 64/17) i člana 46 stav 1 Zakona o upravnom postupku ("Službeni list Crne Gore " br. 56/14, 20/15, 40/16 i 37/17), donosi

R J E Š E NJ E

1. IZDAJE SE IVANI KLIKOVAC dipl.inženjeru arhitekture iz Bačke Palanke – Republika Srbija, sa privremenim boravkom u Crnoj Gori, LICENCA ovlašćenog inženjera za obavljanje djelatnosti izrade tehničke dokumentacije i građenje objekta.

2. Ova Licenca se izdaje na neodređeno vrijeme.

O b r a z l o ž e nj e

Aktom, br.UPI 107/7-564/1 od 15.02.2018.godine, IVANA KLIKOVAC dipl.inženjer arhitekture iz Bačke Palanke – Republika Srbija sa privremenim boravkom u Crnoj Gori, obratila se ovom ministarstvu zahtjevom za izdavanje licence ovlašćenog inženjera za obavljanje djelatnosti izrade tehničke dokumentacije i građenje objekta.

Uz zahtjev imenovani je ovom ministarstvu dostavio sledeće dokaze:

- Ovjerenu fotokopiju diplome o stečenom visokom obrazovanju na Građevinsko – arhitektonskom fakultetu u Nišu – Republika Srbija - dipl.inženjer arhitekture, br.1854 od 01.10.2012.godine;
- Rješenje Ministarstva prosvjete, br.UPI 05-1-1685/2 od 20.01.2014.godine, kojim se Ivani Anđelković, priznaje Uvjerenje o stečenom visokom obrazovanju i stručnom nazivu dipl.inženjer arhitekture, na na Građevinsko – arhitektonskom fakultetu u Nišu – Republika Srbija;
- Ovjerena dozvola za privremeni boravak u Crnoj Gori;
- Ovjerena fotokopija radne knjižice;
- Ovjerena fotokopija pasoša;
- Referenc lista za Ivanu Klikovac, dipl.inž.arh.izdata od strane »LUXSEI« DOO iz Bara, br.02/17;
- Referenc lista za Ivanu Klikovac, dipl.inž.arh.izdata od strane »KONSTANCA« DOO iz Bara;

- Referenc lista za Ivanu Klikovac, dipl.inž.arh.izdata od strane »GEOSPECSTROJ« DOO iz Budve;
- Preporuka za Ivanu Klikovac, dipl.inž.arh, izdata od strane Opštinske uprave Opštine Bačka Palanka, Republika Srbija, od 30.06.2012.godine;
- Ugovor o stručnom osposobljavanju, zaključen između Ivane Anđelković iz Bačke Palanke, dipl.inž.arh. i Opštinske uprave Bačka Palanka;
- Ugovor o radu, zaključen između Ivane Klikovac iz Bačke Palanke i »LUXSEJ« DOO iz Bara od 30.04.2013.godine;
- Uvjerenje Ministarstva pravde, br.05/2-72-2509/18/67 od 16.03.2018.godine, kojim se potvrđuje da u kaznenoj evidenciji ne postoje podaci o osuđivanosti za imenovanu.

Ministarstvo održivog razvoja i turizma, razmotrilo je podnijeti zahtjev pa je odlučilo kao u dispozitivu ovog rješenja, a ovo sa sledećih razloga:

Naime, članom 123 stav 1 Zakona o planiranju prostora i izgradnji objekata (»Službeni list Crne Gore » br. 64/17), propisano je da ovlašćeni inženjer može da bude fizičko lice koje obavlja poslove izrade tehničke dokumentacije odnosno građenje objekta, odgovarajuće struke, sa visokim obrazovanjem, odnosno najmanje kvalifikacijom VII1 podnivoa okvira kvalifikacije i najmanje tri godine radnog iskustva na stručnim poslovima izrade tehničke dokumentacije i građenja objekta.

Članom 3 stav 1 tačka 1 Pravilnika o načinu i postupku izdavanja, mirovanja licence i načinu vođenja registara licenci („ Službeni list Crne Gore „ br. 79/17), utvrđene su vrste licenci, a između ostalih i licenca ovlašćenog inženjera koja se izdaje fizičkom, licu za obavljanje djelatnosti izrade tehničke dokumentacije i građenje objekta.

Članom 4 stav 1 tač. 1-4. Pravilnika, utvrđeno je da se u postupku izdavanja licence ovlašćenog inženjera, provjerava: 1) identitet podnosioca zahtjeva; 2) da li podnosilac zahtjeva posjeduje visoko obrazovanje, odnosno najmanje kvalifikacije VII1 podnivoa okvira kvalifikacija, odnosno da li je izvršeno priznavanje inostrane obrazovne isprave najmanje kvalifikacije VII1 podnivoa okvira kvalifikacija; 3) da li podnosilac zahtjeva ima najmanje tri godine radnog iskustva na stručnim poslovima izrade tehničke dokumentacije i građenju objekta sa visokim obrazovanjem, odnosno najmanje kvalifikacije VII1 podnivoa okvira kvalifikacije i 4) da li je podnosilac zahtjeva osuđivan za krivično djelo za koje se gonjenje preduzima po službenoj dužnosti.

Stavom 3 istog člana Pravilnika, utvrđeno je da se radno iskustvo u smislu stava 1 tačka 3 ovog člana, smatra radno iskustvo u svojstvu saradnika na izradi tehničke dokumentacije na građenju objekta, odnosno izvođenja pojedinih radova na građenju objekta. Stavom 4 istog člana Pravilnika, utvrđeno je da se izuzetno od stava 3 ovog člana, fizičkom licu koje posjeduje licencu za izradu tehničke dokumentacije i građenje objekata, izdatu po propisima koji su važili do donošenja ovog propisa, radno iskustvo može dokazati na osnovu uvida u dokumentaciju koja je bila osnov za njeno izdavanje.
Članom 137 stav 1 Zakona, propisano je da se licenca za fizičko lice izdaje na neodređeno vrijeme.

Rešavajući po predmetnom zahtjevu, a na osnovu uvida u dostavljene dokaze, ovo ministarstvo nalazi, da su se u konkretnoj pravnoj stvari stekli uslovi za primjenu čl. 123 stav 1 i 135 stav 2 Zakona o planiranju prostora i izgradnji objekata, a u vezi čl 3 stav 1 tač. 1 i čl. 4 Pravilnika o načinu i postupku izdavanja, mirovanja licence i načinu vođenja registara licenci.

Saglasno izloženom, riješeno je kao u dispozitivu ovog rješenja.

PRAVNA POUKA: Protiv ovog rješenja može se pokrenuti upravni spor tužbom kod Upravnog suda Crne u roku od 20 dana od dana prijema istog.

OVLAŠĆENO SLUŽBENO LICE

Nataša Pavićević

lovćen

Filijala/O.J.:	3702		
Šifra zastupnika:	50277	Broj Polise:	ODG004109
Kanal Prodaje:	DIREKT	Novo/Obnova:	ODG002888
		Veza sa Polisom:	

POLISA OSIGURANJA ODGOVORNOSTI

BROJ POLISE ODG004109

Ugovarač: **ARHI PRO OMEGA DOO, Ul.Makedonska E15, BAR**, JMBG/PIB: 03231186

Osiguranik: **ARHI PRO OMEGA DOO, Ul.Makedonska E15, BAR**, JMBG/PIB: 03231186

TRAJANJE OSIGURANJA:Polisa važi od **14.03.2023 u 00:00** do **13.03.2024. 23:59**

USLOVI OSIGURANJA: Ovo osiguranje je zaključeno shodno ZOO i sledećim uslovima: Opšti uslovi za osiguranje projektantske odgovornosti (US-odp/99-06-cg)

NAČIN OSIGURANJA: Osigurava se na sume osiguranja koje je odredio ugovarač osiguranja

Osigurava se:	**Suma Osiguranja €**	**Premija €**
1. Opasnost: Projektantska odgovornost		
1.1. (P.O.- Odgovornost za fizička oštećenja i uništenja po uslovima US-odp (član 1. stav 1.)): Osiguranjem su pokriveni odštetni zahtjevi (zahtjevi za naknadu štete), ispostavljeni osiguraniku za štete nastale usled greške u tehničko računskim i statičkim osnovama, te izračunavanjima, kalkulacijama, konstrukciji i tehničkoj izradi projektne dokumentacije, ukoliko greška, za vrijeme pokrica osiguranja, ima za posledicu oštećenje ili uništenje osiguranog objekta, (takozvana fizička oštećenja), koji se izvodi odnosno izgrađuje/montira po projektu kojeg je izradio osiguranik. Po ovim uslovima se pod objektima smatraju kako građevinski objekti tako i mašinska, električna i druga (ostala) oprema. Predviđena vrijednost svih projektnih radova u narednoj osiguravajudoj godini - 10.000€. Isključeno je osiguravajuce pokrice koje se odnosi na greške koje proizilaze iz tehničkog nadzora ili konsaltinga. Isključeno je pokrice za greške, odnosno troškove, koji nemaju za posledicu fizičko oštecenje, ved potrebu za izradom, nabavkom ili ugradnjom novog elementa ili dijela. Iz osiguravajućeg pokrića su isključene štete koje nastaju tokom izvođenja radova (odogovrnost izvođača radova). Sastavni dio polise Klauzula o isključenju pokrića u vezi sa infektivnom bolešću (Covid-19) (KL-covid/20-12-cg)..	100.000,00€	
A Minimalna premija 1 (140%)		*140,00€*
B Doplatak za uvećanu sumu osiguranja (120%)		*168,00€*
C Osiguranik kod svake štete učestvuje sa 10% od priznate štete a min 300 EUR (0%)		
D Godišnji agregat jednostruki (20%)		*-61,60€*
E Popust za iskljucenje pokrica u periodu garancije (10%)		*-24,64€*

Iskljuceno pokrice tokom garancije. Ucesce u steti 10% a minimum 0.3% od sume osiguranja. Godisnji agregat 100.000€.

BRUTO PREMIJA:	**221.76€**
POREZ NA PREMIJU:	**19.96€**
UKUPNA PREMIJA ZA NAPLATU:	**241.72€**

UGOVORENI NAČIN I DINAMIKA PLAĆANJA PREMIJE OSIGURANJA:

Način plaćanja prve uplate POPRFAK 0

1.	14.03.2023	241,72

Molimo vas da naznačeni iznos u ugovorenom roku uplatite na naš žiro račun: 510-8173-62 CKB; 530-1357-16 NLB; 535-4815-87 PB; 565-203-60 LB

sa pozivom na broj: **R/ODG004109**

Pravo na naknadu štete po ovoj polisi počinje od dana i časa koji je na polisi označen kao početak osiguranja ukoliko je do tada plaćena premija, a inače po isteku 24 časa dana kada je premija plaćena (čl. 1010 st. 1 Zakona o obl. odnosima (SLRCG br. 47/08)) Ukoliko se premija ne plaća u dogovorenim rokovima primjenjuje se Zakon o obligacionim odnosima.
Ako nije obračunata premija za proširenje osiguravajućeg pokrića ili za povećanu opasnost, osiguranik ima osiguravajuće pokriće samo za dio odštete odnosno naknade iz osiguranja, u srazmjeri između premije koja je obračunata i premije koja je trebala biti obračunata.
U skladu sa Zakonom o zaštiti podataka o ličnosti ugovarač osiguranja daje izričitu saglasnost osiguravaču da koristi i obrađuje lične podatke iz ugovora o osiguranju, kao i saglasnost da navedene podatke može prenositi na druga pravna lica u zemlji i inostanstvu, a čije učešće je neophodno za ispunjavanje obaveza iz ugovora o osiguranju. Ugovarač osiguranja daje saglasnost da se lični podaci koriste za vrijeme trajanja osiguranja u svrhu zbog koje su i dati, odnosno u svrhu ispunjavanja obaveza iz ugovora o osiguranju. Ovu saglasnost ugovarač osiguranja daje i za posebne kategorije ličnih podataka, a u slučaju da je obrada takvih podatka potrebna za ispunjenje obaveza iz ugovora o osiguranju. Osiguravač se obavezuje da će sve lične podatke obrađivati i čuvati u skladu sa zakonom. Sa sadržinom ove odredbe, upoznata su i saglasna, i sva lica sa čijim ličnim podacima je ugovorač osiguranja upoznao osiguravača prilikom zaključivanja ugovora, a što ugovarač osiguranja potvrđuje potpisom ugovora o osiguranju.

LUTOVAC ČABARKAPA SVETLANA

Osiguravač

DIONARSKO DRUŠTVO ZA OSIGURANJE "LOVĆEN" PODGORICA

U null,13.03.2023

DRUŠTVO SA OGRANIČENOM ODGOVORNOŠĆU ARHI-PRO OMEGA BAR

Ugovarač osiguranja

Osiguravač zadržava pravo da u roku od 30 dana od dana izdavanja polise ispravi računske ili neke druge greške učinjene od strane zastupnika. Uslovi osiguranja koji prate ovu polisu (osim ZOO) su ugovaraču uručeni i čine sastavni dio ove polise, što potvrđuje svojim potpisom ugovarač osiguranja.

URBANISTIČKO - TEHNIČKI USLOVI

1.	**CRNA GORA** **JAVNO PREDUZEĆE ZA UPRAVLJANJE MORSKIM DOBROM CRNE GORE** **Broj:0207-2725/2-Up** **Budva, 01.06.2023.godine**	JP MD JAVNO PREDUZEĆE ZA UPRAVLJANJE MORSKIM DOBROM CRNE GORE
2.	**JAVNO PREDUZEĆE ZA UPRAVLJANJE MORSKIM DOBROM CRNE GORE - BUDVA** na osnovu člana 1 Uredbe o izmjeni uredbe o povjeravanju poslova iz nadležnosti Ministarstva održivog razvoja i turizma Javnom preduzeću za upravljanje morskim dobrom i Javnom preduzeću nacionalni parkovi Crne Gore (Službeni list CG, br. 87/18 od 31.12.2018.g.075/19 od30.12.2019, 116/20 od 04.12.2020.g.),Izmjena i dopuna Programa privremenih objekata u zoni morskog dobra za period 2019-2023. 2023 br: 082-332/23-2291/14 od 10.04.2023. godine., Šesti prečišćeni tekst Atlasa Crnogorskih plaža i kupališta za period od 2019-2023.g., br: 00206-1724/1 od 20.03.2023. godine a u vezi sa članom 116, 117 i 74 Zakona o planiranju prostora i izgradnji objekata (Službeni list CG, br. 064/17od 06.10.2017, 044/18 od 06.07.2018, 063/18 od 28.09.2018, 011/19 od 19.02.2019, 082/20 od 06.08.2020.), Pravilnikom o bližim uslovima za postavljanje odnosno građenje privremenih objekata, uređaja i opreme (Službeni list CG, br. 043/18) i člana 7. Zakona o morskom dobru (Službeni list RCG, br. 14/92), izdaje:	
3.	**URBANISTIČKO-TEHNIČKE USLOVE** **za izradu tehničke dokumentacije**	
	za postavljanje privremenog montažno demontažni privremeni objekata - plažnog bara sa terasom - lokacija na kupalištu označenom broj **6C.1** u Opštini Bar predviđena - Programom privremenih objekata u zoni morskog dobra u Opštini Bar za period 2019. - 2023.godine.	
4.	**PODNOSILAC ZAHTJEVA-KORISNIK:**	**Neđeljka Matković iz Bara**
5.	**PLANIRANO STANJE**	
5.1	**Namjena parcele odnosno lokacije i površine**	
	- U sklopu uređenog kupališta **6C.1** moguće je formirati privremeni montažno demontažni privremeni objekata - plažni bar sa terasom.Šank, odnosno plažni bar moguće je postaviti maksimalne bruto površine 8 m2. Montažno demontažna drvena konstrukcija šanka natkrivena trskom, terasa natkrivena suncobranima bijele ili bež boje. - Površina ugostiteljske terase uz šank odnosno plažni bar za kupalište **6C.1** iznosi maksimalno 30 m2 na kat.parc.3462 KO Novi Bar. - Šank, odnosno plažni bar izrađuje se od montažnih elemenata, a svojim izgledom je uklopljen u ambijent lokacije.	

- Pri određivanju lokacije šanka ili plažnog bara treba voditi računa o očuvanju vizura na more okolnih stalnih objekata, ugostiteljskih i rezidencijalnih. U slučaju da privremeni objekat nije moguće postaviti bez ugrožavanja pogleda na more stalnog objekta u zaleđu, neophodno je dobiti pisanu saglasnost vlasnika stalnog objekta.

- Površina na kojoj se postavlja otvoreni šank, odnosno plažni bar, uključujući i prostor za ugostiteljsku terasu ne može se fizički mijenjati odnosno betonirati, odnosno postavlja se isključivo na postojeću odnosno daščanu podlogu, maksimalne visine 10 cm u odnosu na kotu terena.

- Način postavljanja ove vrste privremenih objekata je montiranje na licu mjesta od već napravljenih elemenata kontrukcije, elemenata krova, demontažnih elemenata vertikalnih pregrada (staklo, leksan, lim, tegola i drugo), demontažne podne platforme. Na isti način se vrši i demontaža.Izuzetak predstavljaju postojeći otvoreni šankovi odnosno plažni barovi, koji su urađeni od čvrstog materijala- beton, opeka i sl.,a čija visina ne smije da pređe 1.20 m.

- Uz otvoreni šank odnosno plažni bar može se postaviti otvorena ugostiteljska terasa, čije se vertikalne strane ne zatvaraju.

- Ako ugostiteljsku terasu se smješta isključivo na dijelu kupališta predviđenog za smještanje ležaljki i na račun površine za smještanje ležaljki (slobodna površina bez ležaljki će biti jednaka zbiru površine pod ležaljkama i površine pod ugostiteljskom terasom);

- Terasa se organizuje na postojećoj gotovoj podlozi, a u slučaju da postojeća podloga nije odgovarajuća, može se postaviti montažno-demontažna podloga (deking).Podna platforma ne može biti visine veće od 10 cm.

- Betoniranje podloge za postavljanje ugostiteljskih terasa nije dozvoljeno na pješčanim djelovima plaža, u granicama zaštićenih prirodnih dobara, u granicama nepokretnog kulturnog dobra i njegove zaštićene okoline, kao i u granicama prirodnog i kulturno-istorijskog područja Kotora.

- Elementi terase treba da dimenzijama, težinom, međusobnim vezama i postavljanjem, omogućavaju brzu montažu, demontažu i transport, ne oštećuju površinu na koju se postavljaju, okolno zelenilo, i da budu pogodni za nesmetano kretanje djece, starijih osoba i lica sa invaliditetom.

- Opremu ugostiteljskih terasa čine stolovi, stolice, suncobrani i eventualno ograde. Za zaštitu od sunca na otvorenim terasama na javnim površinama dozvoljeno je samo postavljanje suncobrana (izuzetno pergola i lakih konstrukcija ako je u skladu sa ambijentalnim vrijednostima prostora i ako je Programom tako definisano za konkretnu lokaciju).

- Zatvaranje bočnih vertikalnih strana ugostiteljskih terasa u sastavu uređenih kupališta, uz otvoreni šank odnosno plažni bar nije dozvoljeno. Ugostiteljske terase u sastavu uređenih kupališta koje se bočno vertikalno zatvaraju smatraju se ugostiteljskim objektima i kao takve moraju biti dozvoljenje Programom.

- Ograđivanje ugostiteljskih terasa na kupalištima može biti do visine 100cm i ne smije biti fiksirano za podlogu. Za ograđivanje se mogu koristiti vaze, žardinjere ili lako

prenosivi stubići, ukrasni lanci i ukrasni konopi. Prilikom postavljanja ograde ugostiteljske terase na kupalištima, mora se obezbjediti nesmetan pristup do plaže kao i pristup do drugih objekata širine min. 1,6m.

- Suncobrani kao oprema ugostiteljske terase ne smiju biti agresivni oblikom, veličinom i bojom i moraju biti uniformni. Prihvatljivi su suncobrani prekriveni isključivo akrilnim impregniranim platnom i sklopivim mehanizmom. Nisu prihvatljivi zastori od PVC materijala za suncobrane ili za druge vrste natkrivanja. Boja platna (zastora) treba da bude diskretna. Poželjna je bijela i bež boja dok se u izuzetnim slučajevima kada se to potvrđuje analizom okolnog ambijenta mogu koristiti i neke druge boje (teget, bordo, tamnija zelena..), ali nikako jarke i agresivne boje.

- Postavljen i otvoren suncobran može natkrivati samo tlocrtnu površinu ukupne površine odobrene terase, bez mogućnosti zatvaranja bočnih vertikalnih strana najlonom ili nekim drugim materijalom, odnosno konstrukcijom. Suncobran mora imati pokretni oslonac na tlu, izrađen tako da se lako skapa i prenosi, a na donjem dijelu mora imati zaštitu protiv oštećenja podne podloge pomicanjem ili povlačenjem.

- Na javnim površinama nije dozvoljeno isticanje reklamnih sadržaja na suncobranima i tendama koji se ne odnose na natpise naziva lokala. Natpisi naziva lokala mogu se naći na obodima tendi i moraju biti u skladu sa osnovnim tonom pokrivača.

- Oprema ugostiteljskih terasa (mobilijar) treba da bude lagana, ujednačena, jednostavnih linija, po mogućnosti od prirodnih materijala. Savremeni dizajn je veoma preporučljiv.

- Postavljanje uređaja za hlađenje i zagrijevanje terase električnom energijom vrši se u skladu sa posebnim propisima koji se odnose na električne i termotehničke instalacije.
- U zavisnosti od prostornih uslova i konfiguracije terena ili u slučajevima kada je obala stjenovita i nepogodna za organizovanje svih kupališnih sadržaja, plažni bar sa terasom je moguće postaviti i van kupališta, odnosno u njegovoj kontaktnoj blizini, isključivo na prostoru koji odgovara širini kupališta i za isti važe Opšte smjernice iz tačke 12.7.1.
Izuzetno, ukoliko to prostorne mogućnosti dozvoljavaju, površina plažnog bara u ovom slučaju, može se uvećati maksimalno za 50% u odnosu na Opšte smjernice iz tačke 12.7.1, a terasa plažnog bara može zauzimati maksimalno do 200m2 površine, s obzirom na to da ne zauzimaju kupališni prostor.

- Izuzetak predstavljaju postojeći privremeni objekti koji se nalaze na katastarskim parcelama u privatnom vlasništvu, koji su predviđeni u grafičkom dijelu Programa.

Primjer plažnog bara i terasa iz opštih smjernica Programa

5.2	**Pravila parcelacije**
	Privremeni montažno demontažni privremeni objekata - plažni bar sa terasom predviđa se na katastarskoj parceli 3462 KO Novi Bar, Opština Bar.
6.	**PREPORUKE ZA SMANJENJE UTICAJA I ZAŠTITU OD ZEMLJOTRESA, KAO I DRUGE USLOVE ZA ZAŠTITU OD ELEMENTARNIH NEPOGODA I TEHNIČKO-TEHNOLOŠKIH I DRUGIH NESREĆA**
	Tehničkom dokumentacijom predvidjeti mjere zaštite od požara shodno propisima za ovu vrstu objekata. U cilju zaštite od elementarnih nepogoda postupiti u skladu sa Zakonom o zaštiti i spašavanju (»Službeni list CG«, br.13/07, 05/08, 86/09 i 32/11 i 54/16) i Pravilnikom o mjerama zaštite od elementarnih nepogoda (»Službeni list RCG«, br.8/93) i Zakonu o zapaljivim tečnostima i gasovima (»Službeni list CG«, br.26/10 i 48/15). Shodno članu 9 Zakona o zaštiti i zdravlju na radu („Službeni list CG", br.34/14), pri izradi tehničke dokumentacije projektant koji u skladu sa propisima o uređenju prostora i izgradnji objekata izrađuje tehničku dokumentaciju za izgradnju, rekonstrukciju ili adaptaciju objekta, namijenjene za radne i pomoćne prostorije i objekte gdje se tehnološki proces obavlja na otvorenom prostoru, dužan je da predvidjeti propisane mjere zaštite na radu u skladu sa tehnološkim projektnim zadatkom. Pri izgradnji, rekonstrukciji ili rušenju objekta potrebno je izraditi Elaborat o uređenju gradilišta u skladu sa aktom nadležnog ministarstva shodno članu 10 Zakona o zaštiti i zdravlju na radu .
7.	**USLOVI I MJERE ZAŠTITE ŽIVOTNE SREDINE**
	Privremeni objekti se ne smiju postavljati na zelenim površinama. Poželjno ih je postavljati na neuređenim površinama koje bi na taj način bile oplemenjene. Privremeni objekti se ne smiju postavljati ako na bilo koji način ugrožavaju životnu sredinu (prekomjerna buka, štetna isparenja, opasni otpad i sl.). Tehničkom dokumentacijom predvidjeti uslove i mjere za zaštitu životne sredine u skladu sa odredbama Zakona o procjeni uticaja na životnu sredinu („Službeni list CG", br.80/05, 40/10, 73/10, 40/11, 27/13 i 52/16) i Zakonom za zaštitu prirode („Službeni list CG", br.54/16) na osnovu urađene procjene uticaja na životnu sredinu. U slučajevima kada je potrebno izvršiti procjenu uticaja na životnu sredinu, uz zahtjev za izdavanje građevinske dozvole na glavni projekat investitor treba da dostavi Odluku o potrebi procjene uticaja na životnu sredinu, shodno članu 13 Zakona o procjeni uticaja na životnu sredinu.
8.	**USLOVI I MJERE ZAŠTITE NEPOKRETNIH KULTURNIH DOBARA I NJIHOVE ZAŠTIĆENE OKOLINE**
	Imajući u vidu da za predmetna zaštićena prirodna dobra u zoni morskog dobra nije izvršena revizija statusa, niti je izrađen Plan upravljanja u skladu sa smjernicama iz PPPPNMD, planiranje objekata privremenog karaktera i organizacija kupališta u zaštićenim područjima prirode kao i njihovo korišćenje vrši se u skladu sa opštim uslovima za zaštitu zaštićenih prirodnih dobara koji su dati u članu 39 Zakona o zaštiti prirode, i to: " Zaštićena područja mogu se koristiti u skladu sa studijom zaštite odnosno prostornim planom posebne namjene, planom upravljanja zaštićenog područja i na osnovu dozvola u skladu sa ovim zakonom.. Zabranjeno je korišćenje zaštićenih prirodnih dobara na način koji prouzrokuje: oštećenje zemljišta i gubitak njegove prirodne plodnosti; oštećenje površinskih ili podzemnih geoloških, hidrogeoloških i geomorfoloških vrijednosti; oštećenje morskih zaštićenih područja; osiromašenje prirodnog fonda divljih vrsta biljaka, životinja i gljiva; smanjenje biološke i predione raznovrsnosti; zagađivanje ili ugrožavanje podzemnih i površinskih voda." Na samom zaštićenom prirodnom dobru se ne mogu postavljati

	objekti trajnog karaktera, izvoditi radovi betoniranja, eksploatacije pijeska, uklanjanja vegetacije, izmjene obalne linije i strukturnog remodeliranja pješčane plaže.Izuzetak predstavljaju intervencije izgradnje rampi za pristup lica sa invaliditetom. Procjene uticaja na baštinu, koja uključuje studiju vizuelnog uticaja Definisanje jasnih i konzistentnih protokola i kriterijuma za realizaciju i postavljanje, gradnju ili uređenja takvih sadržaja tako da budu funkcionalno kompatibilna sa lokacijom i da ne remete atribute izuzetne univerzalne vrijednosti. • u posebno zaštićenim prirodnim i spomeničkim kulturnoistorijskim područjima kao i u okviru zaštićene okoline kulturnih dobara, ne predviđati one djelatnosti i objekte koji mogu narušiti posebnost takvih područja/kulturnih dobara; • novi privremeni objekti se ne smiju postavljati u zaštićenim prirodnim i kulturno istorijskim područjima i u okviru zaštićene okoline kulturnih dobara, bez prethodne saglasnosti Uprave za zaštitu kulturnih dobara;
9.	**USLOVI ZA LICA SMANJENE POKRETLJIVOSTI I LICA SA INVALIDITETOM**
	Tehničkom dokumentacijom obezbjediti prilaz i upotrebu objekta/objekata licima smanjene pokretljivosti u skladu sa članom 71 Zakona o planiranju prostora i izgradnji objekata i Pravilnikom o bližim uslovima i načinu prilagođavanja objekata za pristup i kretanje lica smanjene pokretljivosti i lica sa invaliditetom („Sl. list CG" broj 48/13 i 44/15).
10.	**USLOVI ZA OBJEKTE KOJI MOGU UTICATI NA PROMJENE U VODNOM REŽIMU**
	• kod utvrđivanja urbanističkih uslova za privremene objekte posebno treba voditi računa o sanitarnom aspektu istih, o uslovima koje propisuju nadležna javna komunalna preduzeća (vodovod, kanalizacija, telekom i elektrodistribucija), kao i uslovima koji proizilaze iz Zakona o bezbjednosti hrane; • uz predviđeni ugostiteljski objekat, uz uređeno kupalište i u njegovom zaleđu, gdje za to postoje infrastrukturni priključci može se odobriti postavljanje montažno demontažnih sanitarnih objekata u površinama srazmjerno veličini ugostiteljskog objekta, odnosno kupališta i zakonskim propisima bez potrebe predviđanja istih u grafičkom dijelu plana objekata privremenog karaktera. Na kupalištima i u njihovom zaleđu sanitarni objekti mogu biti i kontejnerskog tipa; • neophodno je predvidjeti uklanjanje svih montažnih toaleta nakon završetka sezone;
11.	**USLOVI ZA PRIKLJUČENJE NA INFRASTRUKTURU**
11.1	**Uslovi priključenja na elektroenergetsku infrastrukturu**
	Prilikom izrade tehničke dokumentacije potrebno je poštovati sljedeće preporuke EPCG: •Tehnička preporuka za priključke potrošača na niskonaponsku mrežu TP-2 (II dopunjeno izdanje) •Tehnička preporuka – Tipizacija mjernih mjesta •Uputstvo i tehnički uslovi za izbor i ugradnju ograničavača strujnog opterećenja •Tehnička preporuka TP-1b - Distributivna transformatorska stanica DTS – EPCG 10/0.4 Kv.
11.2	**Ostali infrastrukturni uslovi**
	Tehničke uslove priključenja na infrastrukturu investitor pribavlja od organa za tehničke uslove, za svaki privremeni objekat pojedinačno;
12.	**POTREBA IZRADE GEODETSKIH, GEOLOŠKIH (GEOTEHNIČKIH, INŽENJERSKO-GEOLOŠKIH, HIDROGEOLOŠKIH, GEOMEHANIČKIH I SEIZMIČKIH) PODLOGA, KAO I VRŠENJA GEOTEHNIČKIH ISTRAŽNIH RADOVA I DRUGIH ISPITIVANJA**

	Prilikom izrade tehničke dokumentacije poštovati Pravilnik o načinu izrade, razmjeri i bližoj sadržini tehničke dokumentacije (Sl. list CG, br.23/14, 32/15 i 75/15). Tehničku dokumentaciju izraditi u skladu sa Pravilnikom o načinu obračuna površine i zapremine objekata (" Sl. List CG", br. 47/13).	
13.	**POTREBA IZRADE URBANISTIČKOG RJEŠENJA** **Potrebno je uraditi Idejno rješenje šanka odnosno plažnog bara sa atestom proizvođača kao i fotografijama uređaja koji se postavljaju na ugostiteljskoj terasi u okviru šanka i plažnog bara i nakon toga uraditi i revidovati Glavni projekat.**	
14.	**POTREBA PRIBAVLJANJA SAGLASNOSTI GLAVNOG GRADSKOG ARHITEKTE** U skladu sa članom 87 Zakona o planiranju prostora i izgradnji objekata, neophodno je pribaviti Saglasnost na spoljni izgled privremenog objekta od strane **Glavnog gradskog arhitekte.**	
15.	**U skladu sa članom br. 40 Zakona o zaštiti prirode (sl.list Crne Gore 54/16) potrebno je od Agencije za zaštitu prirode i životne sredine pribaviti Dozvolu za obavljanje radnji, aktivnosti i djelatnosti u zaštićenom području.**	
16.	**NAPOMENA**: Nakon izrade dokumentacije tražene UTU potrebno je JPMD dostaviti **IDEJNO RJEŠENJE / REVIDOVANI GLAVNI PROJEKAT** (na CD-u u zaštićenoj verziji), original ili ovjerenu kopiju **Saglasnosti Glavnog gradskog arhitekte** i (za objekte gdje je to traženo) **Dozvolu** za obavljanje radnji, aktivnosti i djelatnosti u zaštićenom području izdatu od strane Agencije za zaštitu prirode i životne sredine kao. **Shodno članu 117**. Zakona o planiranju prostora i izgradnji objekata, korisnik je dužan da 15 dana prije postavljanja privremenog objekta, dostavi prijavu sa svom tehničkom dokumentacijom i Saglasnostima, Dozvolama traženim UTU Direktoratu za inspekcijski nadzor i licenciranje.	
17.	**DOSTAVLJENO:** - Podnosiocu zahtjeva - Direktoratu za inspekcijski nadzor i licenciranje - U spise predmeta - a/a	
18.	**OBRAĐIVAČI URBANISTIČKO-TEHNIČKIH USLOVA:**	**Tatjana Vojinović struk.menadžer**
		potpis
19.	**RUKOVODILAC SLUŽBE ZA UREĐENJE I IZGRADNJU:**	**mr Sandra Škatarić**
20.	**M.P.**	**potpis**
21.	**PRILOZI**	
	- Grafički prilog iz planskog dokumenta - Fotografije primjera plažnog bara i terasa iz opštih smjernica Programa	

ATLAS PLAŽA I KUPALIŠTA
U OPŠTINI BAR ZA PERIOD 2019–2023. GOD.
LOKACIJA BR. 6 – ŠUŠANJ

II PROJEKTNI ZADATAK

ARHITEKTONSKI BIRO
ARHI-PRO OMEGA

PROJEKTNI ZADATAK

Investitor: Lagoon group d.o.o. iz Bara
Objekat: Ugostiteljska terasa uz sank odnosno plazni bar
Lokacija: Broj 6C.1, kat. parcela br. 3462 KO Novi Bar, Opština Bar

PROGRAM:
Za potrebe investitora, a na osnovu ovog projektnog zadatka, potrebno je uraditi tehničku dokumentaciju – idejno rješenje privremenog ugostiteljskog objekta – ugostiteljske terase uz sank odnosno plaznog bara, na lokaciji za kupaliste 6C.1, koja se nalazi u zaledju plaže u Zelenom pojasu, u blizini Bara, na katastarskoj parceli broj 3462 KO Novi Bar, Opština Bar, samo i isključivo prema važećem planu i UT uslovima.

CILJ I SVRHA PROJEKTA
Cilj projekta je da se ispoštuju svi zahtjevi investitora, koji su u skladu sa gore navedenim urbanističko – tehničkim uslovima.

ZADATAK PROJEKTANTA
Objekat projektovati u svemu prema izdatim Urbanističko – tehničkim uslovima, broj 0207-2725/2-Up, od 01.06.2023. godine, izdate od strane Javnog preduzeca za upravljanje morskim dobrom Crne Gore, Budva, i u skladu sa Programom privremenih objekata u zoni Morskog dobra za period od 2019. do 2023. Godine.

OPŠTI PODACI
Privremeni ugostiteljski objekat, terasa montažno – demontažnog tipa, koja izgledom i gabaritom treba da bude uklopljena u ambijent lokacije na kojoj se pozicionira. Nivelaciono postaviti objekat i prilagoditi ga terenu. Privremeni objekat projektovati kao objekat montažno – demontažnog tipa koji je natkriven drvenom konstrukcijom, spratnosti P (prizemlje), bruto površine 60,00 m².

KONSTRUKCIJA OBJEKTA
Objekat u konstruktivnom smislu riješiti tako da se ispoštuju preporuke glavnog gradskog arhitekte, kao i preporuke koje su date u urbanisticko tehnickim uslovima u kojima su date smijernice za tersu i za sank kao i rijesenje za natkrivanje terase i sanka odnosno zastita od sunca.

MATERIJALIZACIJA
Privremeni ugostiteljski objekat – terasu površine 30,00 m², kao i sank površine 8,00 m², predvidjeti od lakih, montazno demontaznih, kvalitetnih materijala. Monitira se na podlogu od drveta - deking. Privremeni objekat montirati sa mogućnošću uklanjanja sa lokacije u cjelini ili u djelovima.

Sve ostalo raditi u skladu sa važećim propisima i normativima u građevinarstvu i u skladu sa zakonom o izgradnji objekata.

Investitor: Lagoon group d.o.o. iz Bara

LAGOON GROUP DOO BAR

Đ.V.

III TEHNIČKA DOKUMENTACIJA

-TEKSTUALNA DOKUMENTACIJA-

ARHI-PRO OMEGA

TEHNIČKI OPIS

Investitor: **Lagoon group d.o.o. iz Bara**
Objekat: **Ugostiteljska terasa uz sank odnosno plazni bar**
Lokacija: **Broj 6C.1, kat. parcela br. 3462 KO Novi Bar, Opština Bar**

OPŠTI DIO

Projektnim zadatkom se traži izrada tehničke dokumentacije tj. idejno rješenje privremenog ugostiteljskog objekta – ugostiteljske terase uz sank odnosno plaznog bara, na lokaciji za kupaliste 6C.1, koja se nalazi u zaledju plaže u Zelenom pojasu, u blizini Bara, na katastarskoj parceli broj 3462 KO Novi Bar, Opština Bar, predviđena Programom privremenih objekata u zoni Morskog dobra za period od 2019. do 2023. godine, za investitora Lagoon group d.o.o. iz Bara.
U toku projektovanja izvršen je uvid u urbanističko – tehničke uslove broj 0207-2725/2-Up, od 01.06.2023. godine, izdate od strane Javnog preduzeca za upravljanje morskim dobrom Crne Gore, Budva, koji se prilažu uz projekat.

LOKACIJA

Objekat se nalazi u zaledju plaže u Zelenom pojasu, u blizini Bara, u turističkom dijelu Bara, na lokaciji označenoj brojem 6C.1, na privatnom zemljištu, na katastarskoj parceli 3462 KO Novi Bar, Opština Bar. Teren je ravan sa gotovom betonskom podlogom. Površina privremenog ugostiteljskog objekta - terase iznosi 30,00 m², dok površina sanka iznosi 8,00 m².

OBJEKAT

Objekat je projektovan u svemu prema projektnom zadatku investitora za predmetnu parcelu, uz poštovanje smjernica datih u urbanističko – tehničkim uslovima, kao i prema važećim standardima za ovaj tip objekta.
Terasa ugostiteljskog objekta je privremenog, montažno – demontažnog tipa. Nalazi se u zaledju plaže u Zelenom pojasu, u Baru, u turističkom dijelu Bara.
Privremeni objekat je svojim izgledom i gabaritom uklopljen u ambijent lokacije, na kojoj se pozicionira, s obzirom da se nalazi i u cjelini se koristi kao uslužni prostor.
Objekat – terasa se postavlja na podlogu od drveta - deking.

KONSTRUKTVNO RJEŠENJE

Privremeni objekat – ugostiteljska terasa je postavljena na podlogu od drveta - deking. Zaštita od sunca je riješena suncobranima bijele ili bez boje. Sank je takodje montazno demontazni, napravljen od drvene konstrukcije, a kao zastita od sunca je predvidjena nadstresnica od trske. Privremeni objekat – terasa ugostiteljskog objekta postavljena je na pripremljenu podlogu i transparentna je sa svih strana.

MATERIJALIZACIJA

Privremeni ugostiteljski objekat – ugostiteljska terasa, površine 30,00 m², se montira na gotovu podlogu od drveta - deking, otvorena je i transparentna sa svih strana. Zaštita od sunca je riješena suncobranima bijele ili bez boje. Površina sanka iznosi 8,00 m².

ARHITEKTONSKI BIRO ARHI-PRO OMEGA

Prema preporukama iz urbanističko tehničkih uslova koji su izdati od strane Javnog preduzeca za upravljanje morskim dobrom Crne Gore, Budva, za ovaj objekat, izvršeno je uskladjivanje sa smjernicama Pravilnika i tekstualnim dijelom Programa koji se odnosi na privremene ugostiteljske objekte.

Sve ostalo raditi u skladu sa važećim propisima i normativima u građevinarstvu i u skladu sa zakonom o izgradnji objekata.

SPISAK PRIMIJENJENIH PROPISA, PREPORUKA I VAŽEĆIH STANDARDA, PREMA KOJIMA JE OBJEKAT PROJEKTOVAN I PREMA KOJIMA ĆE SE IZVODITI RADOVI

- Projektni zadatak od strane investitora
- Urbanističko – tehnički uslovi broj 0207-2725/2-Up, od 01.06.2023.
- Zakon o planiranju prostora i izgradnji objekata ("Službeni list Crne Gore", br. 064/17 od 06.10.2017, 044/18 od 06.07.2018, 063/18 od 28.09.2018.)
- Pravilnik o bližim uslovima za postavljanje odnosno građenje privremenih objekata, uređenja i opreme ("Službeni list Crne Gore", br. 043/18 od 03.07.2018.)
- Pravilnik o načinu izrade, sadržini tehničke dokumentacije za građenje objekata ("Službeni list Crne Gore", br. 044/18 od 06.07.2018.)
- Pravilnik o načinu izrade i sadržini tehničke dokumentacije za građenje objekata ("Službeni list Crne Gore", br. 044/18 od 06.07.2018)
- Pravilnik o načinu obrauna površine i zapremine zgrade ("Službeni list Crne Gore", br. 060/18 od 07.09.2018.)
- Važećim zakonima, propisima, standardima i normama kvaliteta za ovu vrstu objekta

ARHITEKTONSKI BIRO
ARHI-PRO OMEGA

Sastavila:
arh. Ivana Klikovac dipl. ing.

10000000045
102-919-17691/2023

UPRAVA ZA KATASTAR
I DRŽAVNU IMOVINU

CRNA GORA

PODRUČNA JEDINICA
BAR

Broj: 102-919-17691/2023
Datum: 25.07.2023.
KO: NOVI BAR

Na osnovu člana 173 Zakona o državnom premjeru i katastru nepokretnosti ("Sl. list RCG" br. 29/07, "Sl. list CG" br. 73/10, 032/11, 040/11, 043/15, 037/17 i 17/18), postupajući po zahtjevu DJUROVIĆ VLADA , , za potrebe izdaje se

LIST NEPOKRETNOSTI 903 - IZVOD

Podaci o parcelama

Broj Podbroj	Broj zgrade	Plan Skica	Datum upisa	Potes ili ulica i kućni broj	Način korišćenja Osnov sticanja	Bon. klasa	Površina m^2	Prihod
3462		12 92		Zeleni pojas	Šume 1. klase -		3825	9.18
							3825	9.18

Podaci o vlasniku ili nosiocu

Matični broj - ID broj	Naziv nosioca prava - adresa i mjesto	Osnov prava	Obim prava
0307945225015	MATKOVIĆ FILIP NEDELJKA UL.CRNOGORSKIH SERDARA 91, ILINO Bar	Svojina	1/1

Podaci o teretima i ograničenjima

Broj Podbroj	Broj zgrade	PD	Redni broj	Način korišćenja	Datum upisa Vrijeme upisa	Opis prava
3462			0	Šume 1. klase	0:0	Morsko dobro MORSKO DOBRO

Taksa naplaćena na osnovu Tarifnog broja 1, Zakona o administrativnim taksama ("Sl.list CG, br. 18/19) u iznosu od 2 eura. Naknada za korišćenje podataka premjera, katastra nepokretnosti i usluga, naplaćena na osnovu člana 174 Zakona o državnom premjeru i katastru nepokretnosti ("Sl. list RCG" br. 29/07, "Sl. list CG" br. 73/10, 032/11, 040/11, 043/15, 037/17 i 17/18) u iznosu od 3 eura.

Ovlašćeno lice:

Mrdjan Kovačević dipl.pravnik

Crna Gora Uprava za katastar i državnu imovinu 33 Podgorica

Datum i vrijeme: 25.07.2023. 09:39:02

„PLAN-NET" DOO

SITUACIONI PLAN

K.O. Novi Bar, razmjera 1:500

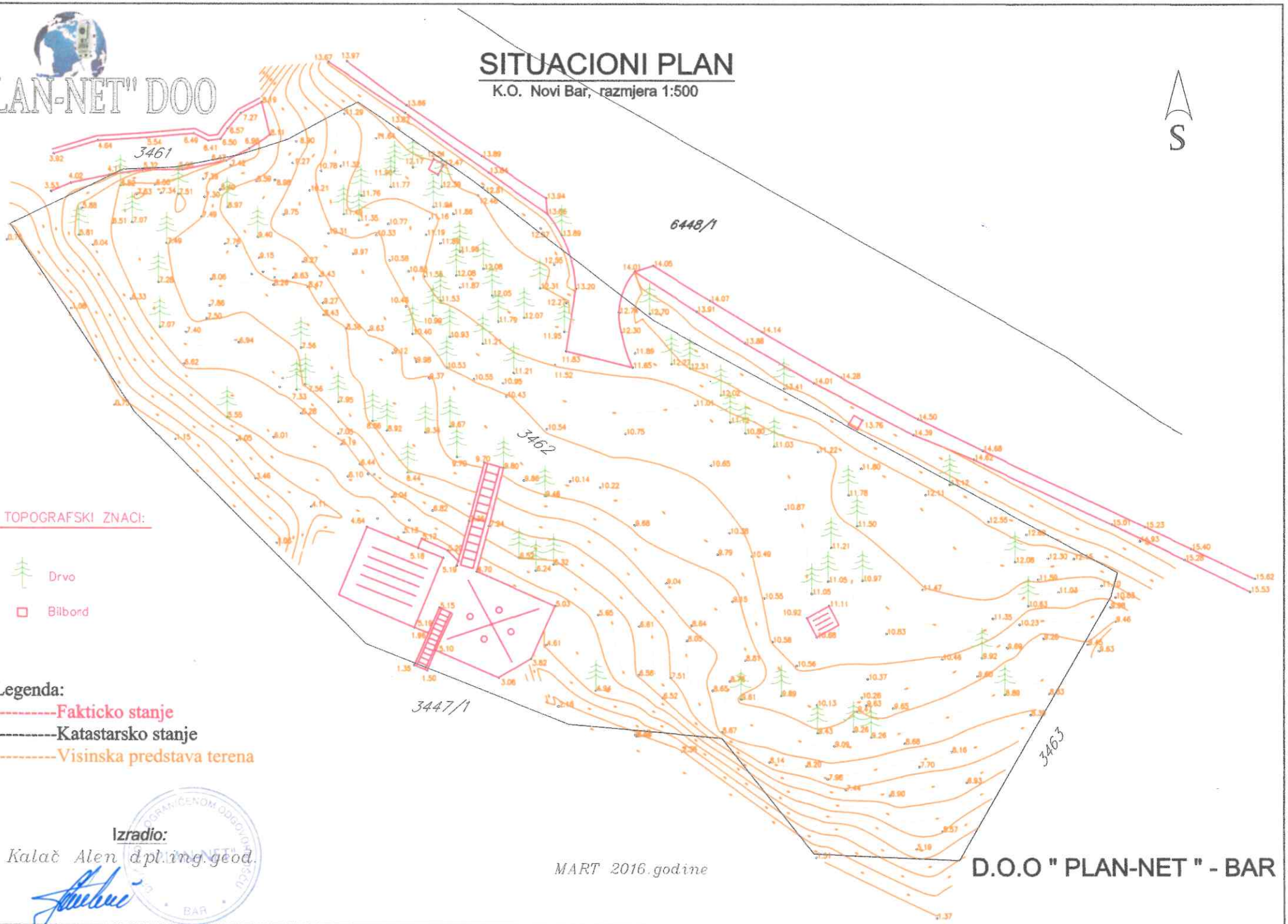

TOPOGRAFSKI ZNACI:

Drvo

Bilbord

Legenda:

----------Fakticko stanje

----------Katastarsko stanje

----------Visinska predstava terena

Izradio:

Kalač Alen dpl.ing.geod.

MART 2016.godine

D.O.O " PLAN-NET " - BAR

III TEHNIČKA DOKUMENTACIJA

-GRAFIČKA DOKUMENTACIJA-

ARHI-PRO OMEGA

SIRA SITUACIJA - PLAZNI BAR SA TERASOM

Privremeni montazno demontazni objekat-lokacija 6C.1

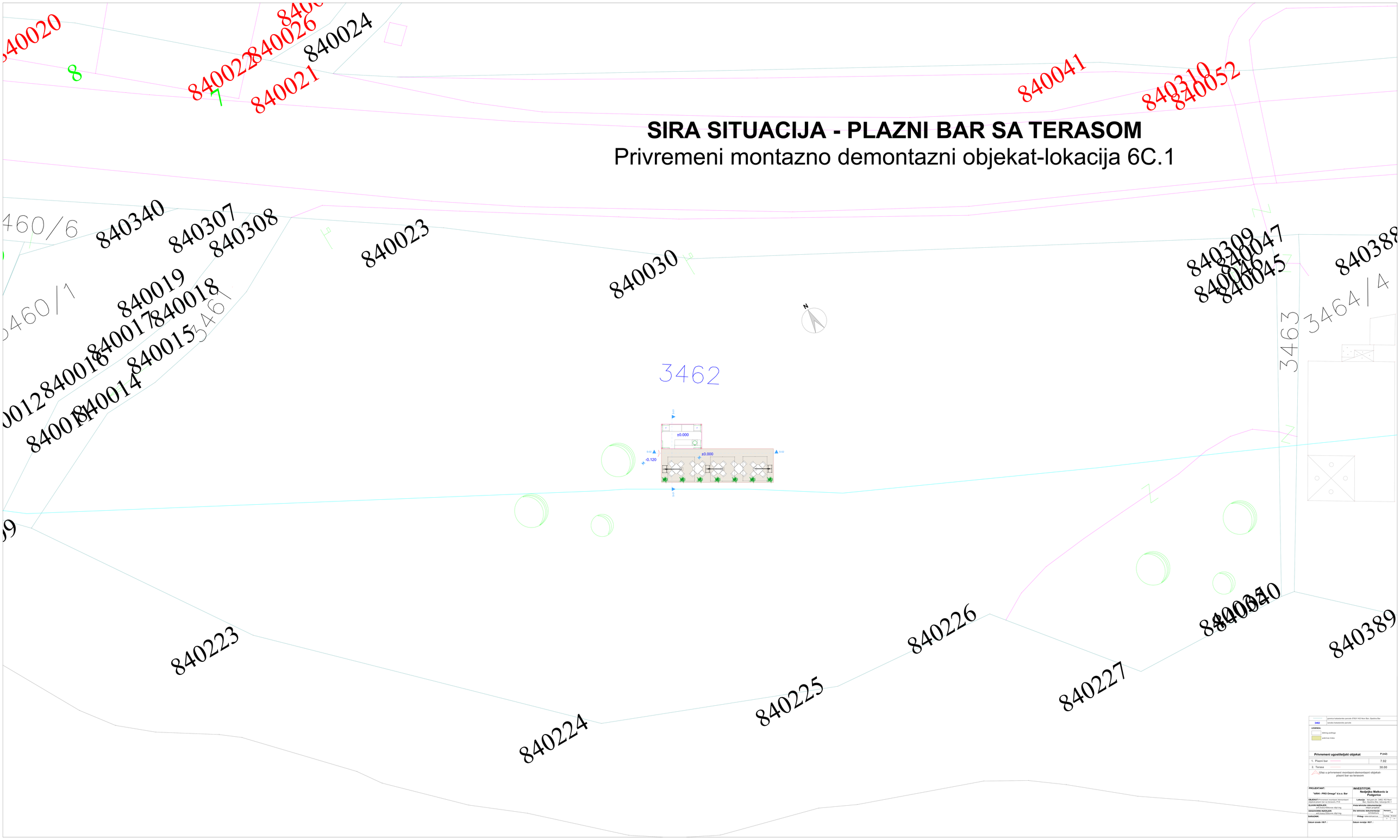

3462	granice katastarske parcele 3462/1 KO Novi Bar, Opština Bar
	zelenila katastarske parcele

LEGENDA:

- parking postojeće
- podzemna trafo

Privremeni ugostiteljski objekat **P (m2)**

1. Plazni bar	7.92
2. Teresa	30.00

Ulaz u privremeni montazno-demontazni objekat-plazni bar sa terasom

PROJEKTANT: "ABIS - PRO Omega" d.o.o. Bar	INVESTITOR: Nedeljko Malkovic iz Podgorice
OBJEKAT: Privremeni montazni demontazni objekat-plazni bar sa terasom, P=92	Lokacija: Katastarska parcela 3462, KO Novi Bar, Opština Bar, Crna Gora, ZONA BO.1
GLAVNI INŽENJER: glavni inženjer Arhitekt dipl.ing.	Vrsta tehničke dokumentacije: IDEJNI PROJEKAT
ODGOVORNI INŽENJER: glavni inženjer Arhitekt dipl.ing.	Broj tehničke dokumentacije: Razmera:
SARADNIK: Saradnik Arhitekt dipl.ing.	Prilog: idejno arhitektonsko rješenje
	Format: 1/100
	Datum: 01.2021
Datum izrade i M.P. :	Datum revizije i M.P. :

UZA SITUACIJA - PLAZNI BAR SA TERASOM

Privremeni montazno demontazni objekat-lokacija 6C.1

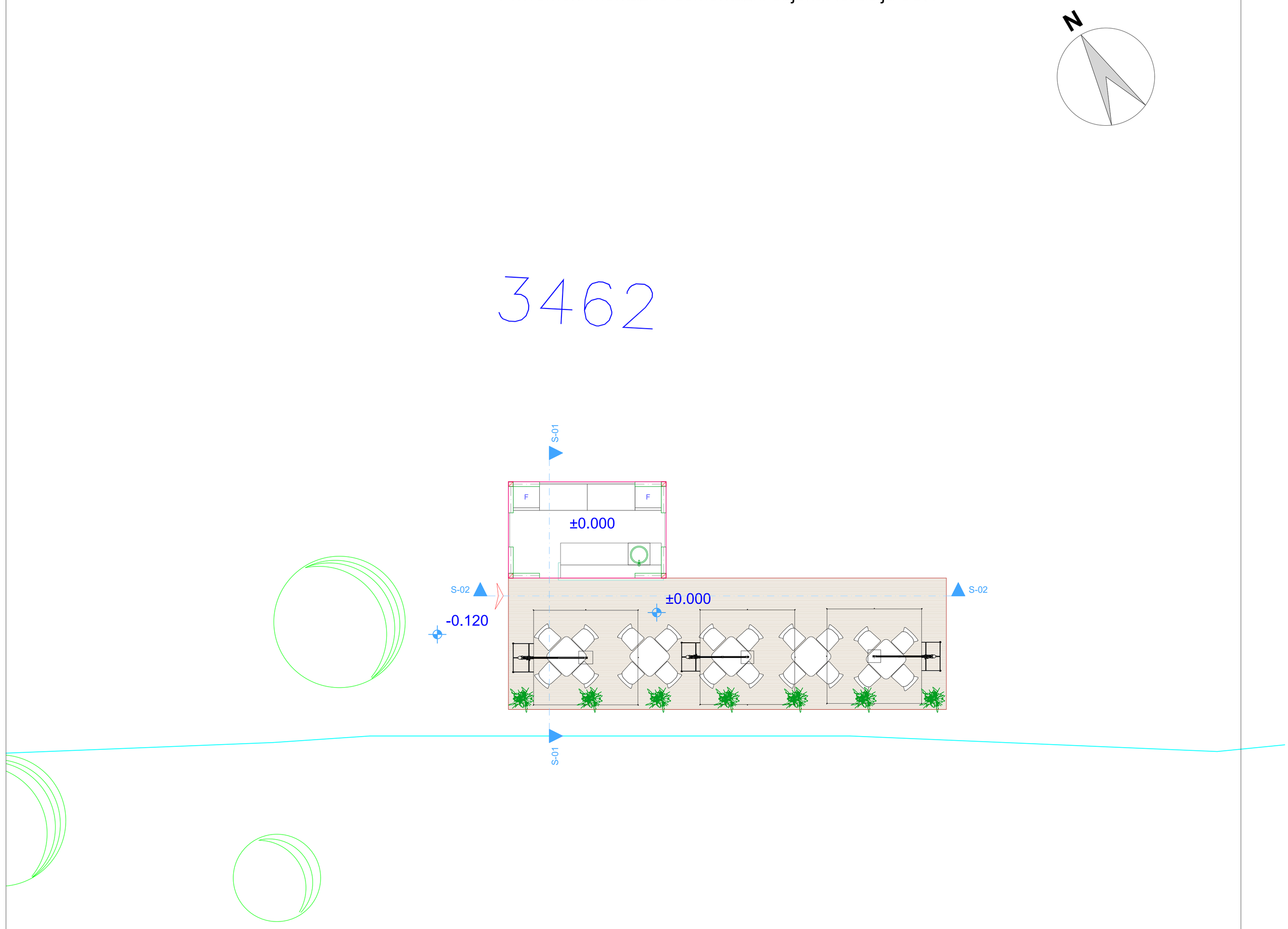

	granica katastarske parcele 5783/1 KO Novi Bar, Opstina Bar
3462	oznaka katastarske parcele

LEGENDA:

- deking podloga
- pokrivac trska

Privremeni ugostiteljski objekat	P (m2)
1. Plazni bar	7.92
2. Terasa	30.00

Ulaz u privremeni montazni-demontazni objekat-plazni bar sa terasom

PROJEKTANT: "ARHI - PRO Omega" d.o.o. Bar	**INVESTITOR:** Nedjeljko Matkovic iz Podgorice
OBJEKAT: Privremeni montazni demontazni objekat-plazni bar sa terasom, P+0	**Lokacija:** kat.parc.br. 3462, KO Novi Bar, Opstina Bar, lokacija 6C.1
GLAVNI INZENJER: arh.Ivana Klikovac dipl.ing.	**Vrsta tehnicke dokumentacije:** Idejni projekat
ODGOVORNI INZENJER: arh.Ivana Klikovac dipl.ing.	**Dio tehnicke dokumentacije:** Arhitektura; **Razmjera:** 1:50
SARADNIK:	**Prilog:** UZA SITUACIJA; **Br.priloga:** 02; **Br.strane:** 02
Datum izrade i M.P. :	**Datum revizije i M.P. :**

3462

OSNOVA - PLAZNI BAR SA TERASOM

Privremeni montazno demontazni objekat-lokacija 6C.1

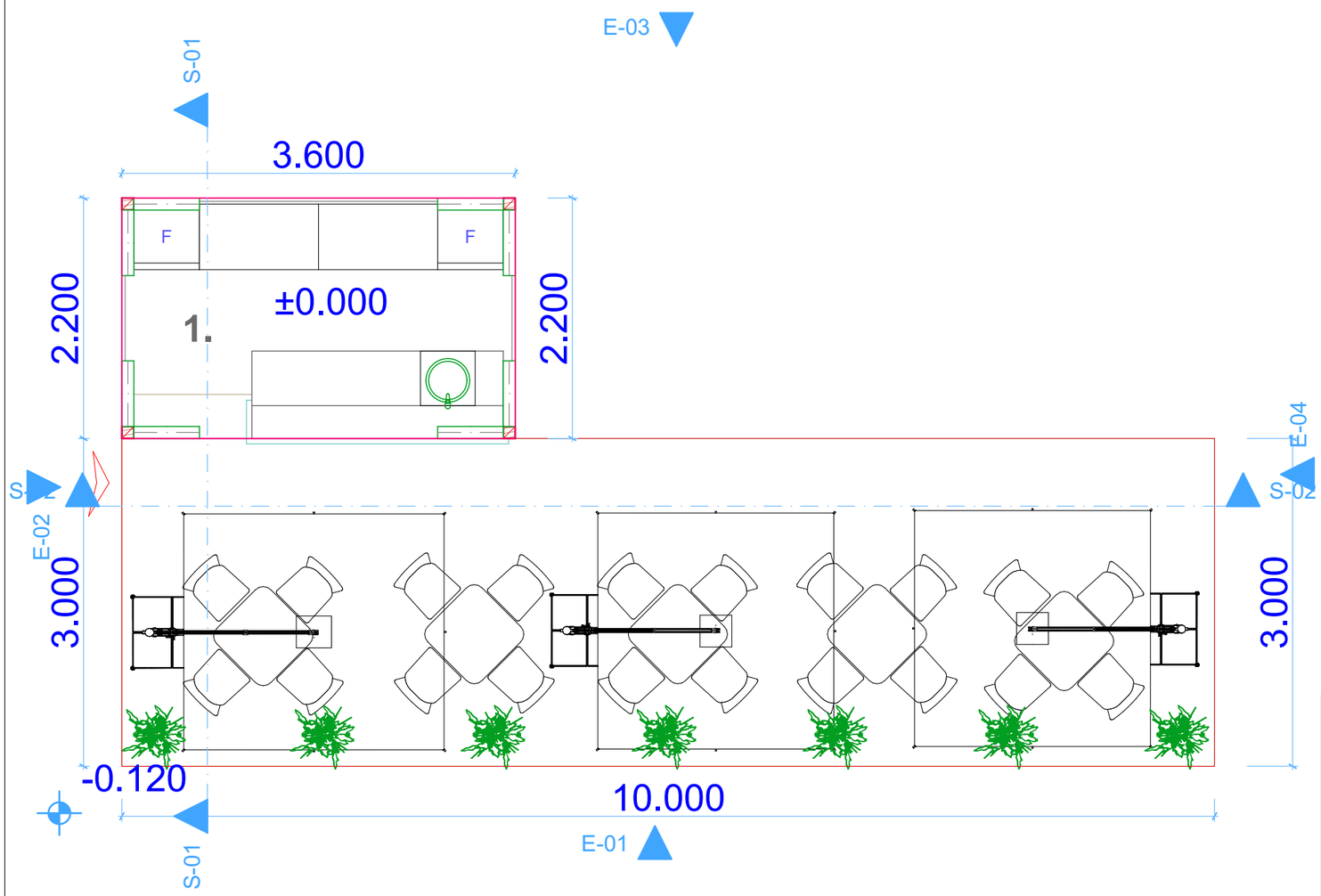

———	granica katastarske parcele 5783/1 KO Novi Bar, Opstina Bar
3462	oznaka katastarske parcele

LEGENDA:

- deking podloga
- pokrivac trska

Privremeni ugostiteljski objekat	P (m2)
1. Plazni bar	7.92
2. Terasa	30.00

Ulaz u privremeni montazni-demontazni objekat-plazni bar sa terasom

PROJEKTANT: "ARHI - PRO Omega" d.o.o. Bar	**INVESTITOR:** Nedjeljko Matkovic iz Podgorice
OBJEKAT: Privremeni montazni demontazni objekat-plazni bar sa terasom, P+0	**Lokacija:** kat.parc.br. 3462, KO Novi Bar, Opstina Bar, lokacija 6C.1
GLAVNI INZENJER: arh.Ivana Klikovac dipl.ing.	**Vrsta tehnicke dokumentacije:** Idejni projekat
ODGOVORNI INZENJER: arh.Ivana Klikovac dipl.ing.	**Dio tehnicke dokumentacije:** Arhitektura; **Razmjera:** 1:50
SARADNIK:	**Prilog:** OSNOVA PLAZNOG BARA SA TERASOM; **Br.priloga:** 03; **Br.strane:** 03
Datum izrade i M.P. :	**Datum revizije i M.P. :**

3462

OSNOVA KROVA- PLAZNI BAR SA TERASOM

Privremeni montazno demontazni objekat-lokacija 6C.1

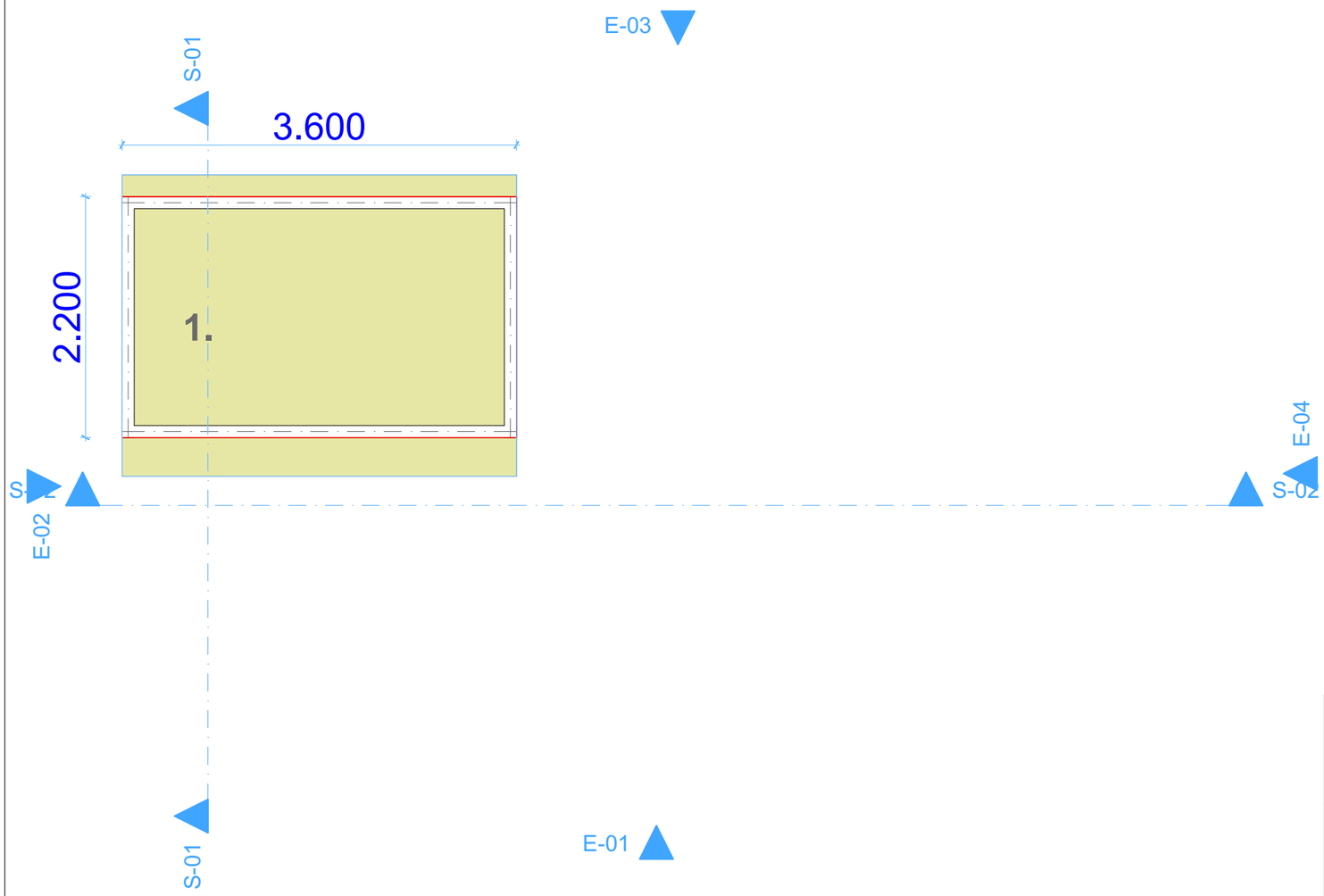

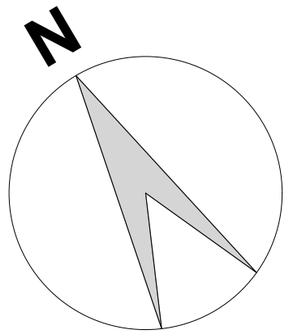

———	granica katastarske parcele 5783/1 KO Novi Bar, Opstina Bar
3462	oznaka katastarske parcele

LEGENDA:

- deking podloga
- pokrivac trska

Privremeni ugostiteljski objekat	P (m2)
1. Plazni bar	7.92
2. Terasa	30.00

Ulaz u privremeni montazni-demontazni objekat-plazni bar sa terasom

PROJEKTANT: "ARHI - PRO Omega" d.o.o. Bar	**INVESTITOR:** Nedjeljko Matkovic iz Podgorice		
OBJEKAT: Privremeni montazni demontazni objekat-plazni bar sa terasom, P+0	**Lokacija:** kat.parc.br. 3462, KO Novi Bar, Opstina Bar, lokacija 6C.1		
GLAVNI INZENJER: arh.Ivana Klikovac dipl.ing.	**Vrsta tehnicke dokumentacije:** Idejni projekat		
ODGOVORNI INZENJER: arh.Ivana Klikovac dipl.ing.	**Dio tehnicke dokumentacije:** Arhitektura	**Razmjera:** 1:50	
SARADNIK:	**Prilog:** OSNOVA KROVA	**Br.priloga:** 04	**Br.strane:** 04
Datum izrade i M.P. :	**Datum revizije i M.P. :**		

PRESJECI - PLAZNI BAR SA TERASOM

Privremeni montazno demontazni objekat-lokacija 6C.1

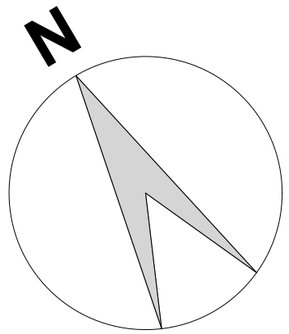

PRESJEK S-02

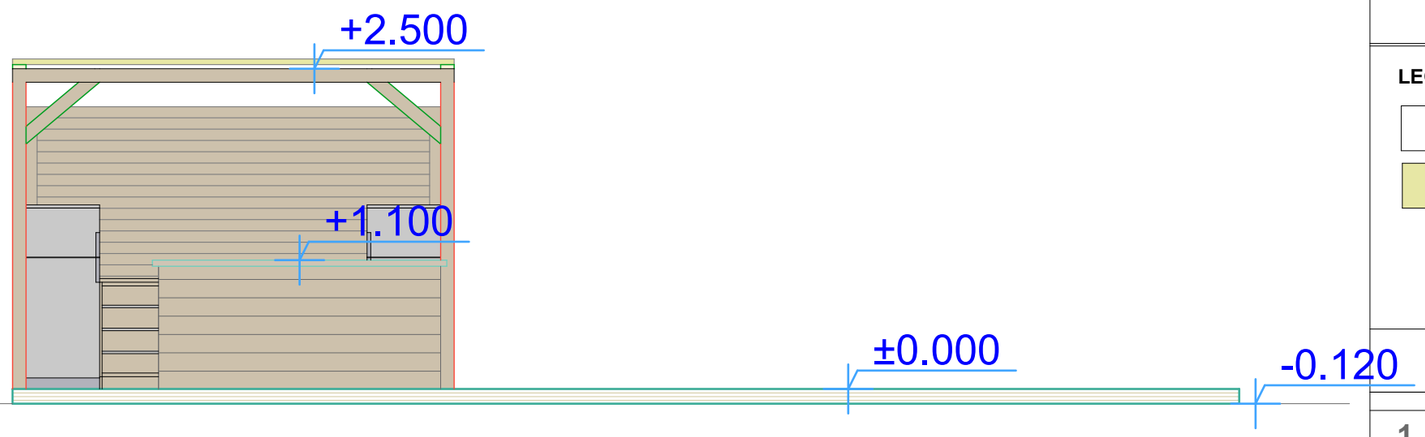

PRESJEK S-01

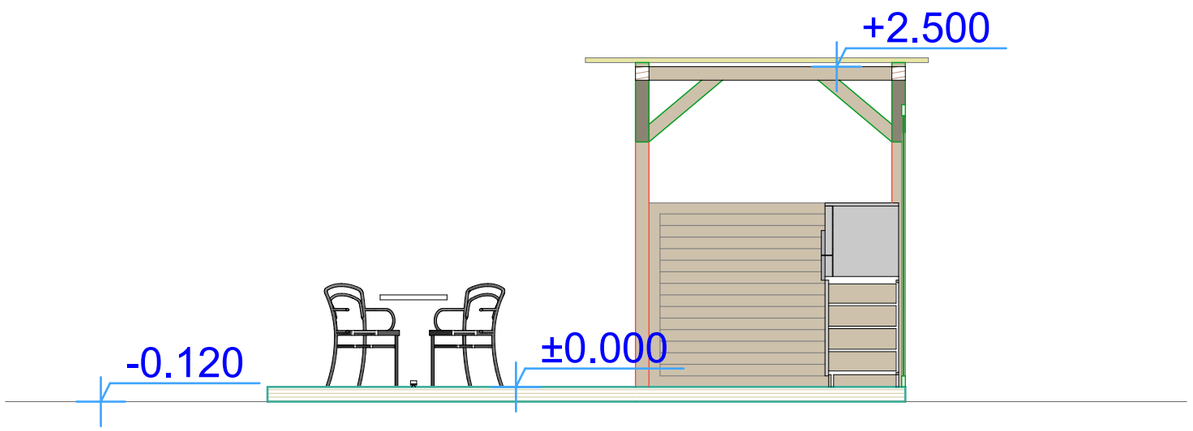

	granica katastarske parcele 5783/1 KO Novi Bar, Opstina Bar
3462	oznaka katastarske parcele

LEGENDA:

- deking podloga
- pokrivac trska

Privremeni ugostiteljski objekat	P (m2)
1. Plazni bar	7.92
2. Terasa	30.00

Ulaz u privremeni montazni-demontazni objekat-plazni bar sa terasom

PROJEKTANT: "ARHI - PRO Omega" d.o.o. Bar	**INVESTITOR:** Nedjeljko Matkovic iz Podgorice		
OBJEKAT: Privremeni montazni demontazni objekat-plazni bar sa terasom, P+0	**Lokacija:** kat.parc.br. 3462, KO Novi Bar, Opstina Bar, lokacija 6C.1		
GLAVNI INZENJER: arh.Ivana Klikovac dipl.ing.	**Vrsta tehnicke dokumentacije:** Idejni projekat		
ODGOVORNI INZENJER: arh.Ivana Klikovac dipl.ing.	**Dio tehnicke dokumentacije:** Arhitektura	**Razmjera:** 1:50	
SARADNIK:	**Prilog:** PRESJECI	**Br.priloga:** 05	**Br.strane:** 05
Datum izrade i M.P. :	**Datum revizije i M.P. :**		

FASADA - PLAZNI BAR SA TERASOM

Privremeni montazno demontazni objekat-lokacija 6C.1

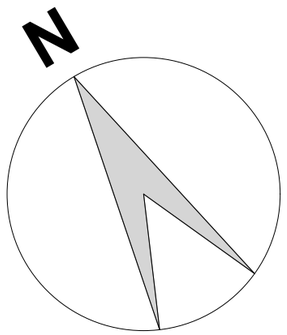

JUZNA FASADA

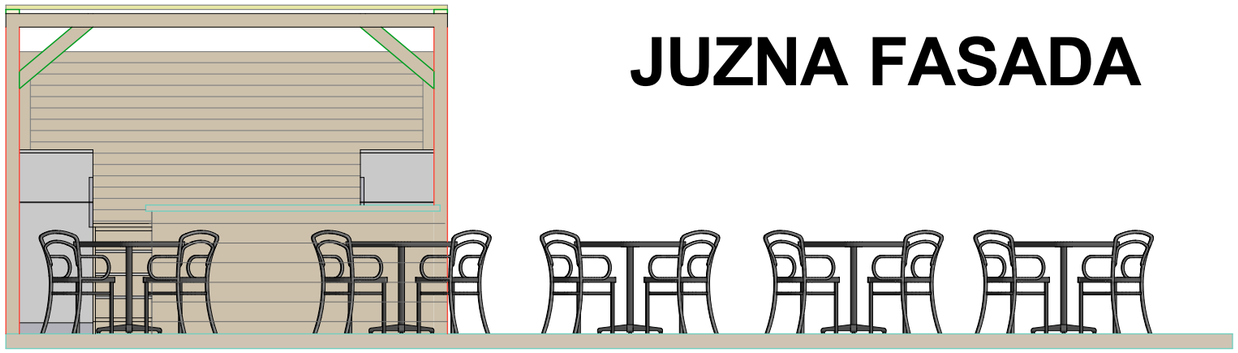

ISTOCNA FASADA

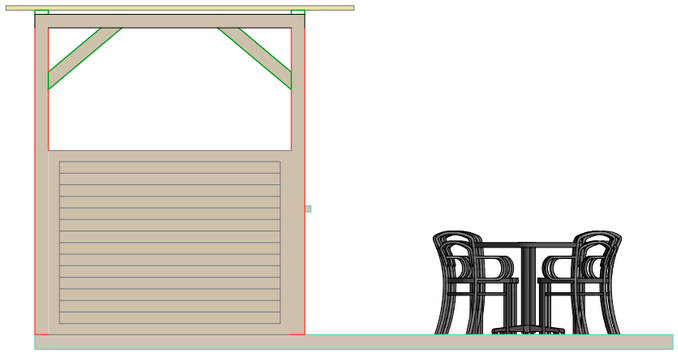

ZAPADNA FASADA

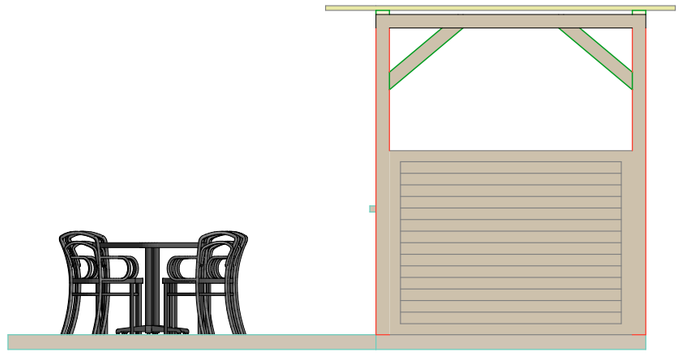

SJEVERNA FASADA

———	granica katastarske parcele 5783/1 KO Novi Bar, Opstina Bar
3462	oznaka katastarske parcele

LEGENDA:

- deking podloga
- pokrivac trska

Privremeni ugostiteljski objekat	P (m2)
1. Plazni bar	7.92
2. Terasa	30.00

Ulaz u privremeni montazni-demontazni objekat-plazni bar sa terasom

PROJEKTANT: "ARHI - PRO Omega" d.o.o. Bar	**INVESTITOR:** Nedjeljko Matkovic iz Podgorice		
OBJEKAT: Privremeni montazni demontazni objekat-plazni bar sa terasom, P+0	**Lokacija:** kat.parc.br. 3462, KO Novi Bar, Opstina Bar, lokacija 6C.1		
GLAVNI INZENJER: arh.Ivana Klikovac dipl.ing.	**Vrsta tehnicke dokumentacije:** Idejni projekat		
ODGOVORNI INZENJER: arh.Ivana Klikovac dipl.ing.	**Dio tehnicke dokumentacije:** Arhitektura	**Razmjera:** 1:50	
SARADNIK:	**Prilog:** FASADA	**Br.priloga:** 06	**Br.strane:** 06
Datum izrade i M.P. :	**Datum revizije i M.P. :**		

3D - PLAZNI BAR SA TERASOM

Privremeni montazno demontazni objekat-lokacija 6C.1

———	granica katastarske parcele 5783/1 KO Novi Bar, Opstina Bar
3462	oznaka katastarske parcele

LEGENDA:

- deking podloga
- pokrivac trska

Privremeni ugostiteljski objekat	P (m2)
1. Plazni bar ———	7.92
2. Terasa ———	30.00

Ulaz u privremeni montazni-demontazni objekat-plazni bar sa terasom

PROJEKTANT: "ARHI - PRO Omega" d.o.o. Bar	**INVESTITOR:** Nedjeljko Matkovic iz Podgorice		
OBJEKAT: Privremeni montazni demontazni objekat-plazni bar sa terasom, P+0	**Lokacija:** kat.parc.br. 3462, KO Novi Bar, Opstina Bar, lokacija 6C.1		
GLAVNI INZENJER: arh.Ivana Klikovac dipl.ing.	**Vrsta tehnicke dokumentacije:** Idejni projekat		
ODGOVORNI INZENJER: arh.Ivana Klikovac dipl.ing.	**Dio tehnicke dokumentacije:** Arhitektura	**Razmjera:** 1:50	
SARADNIK:	**Prilog:** 3D	**Br.priloga:** 07	**Br.strane:** 07
Datum izrade i M.P. :	**Datum revizije i M.P. :**		